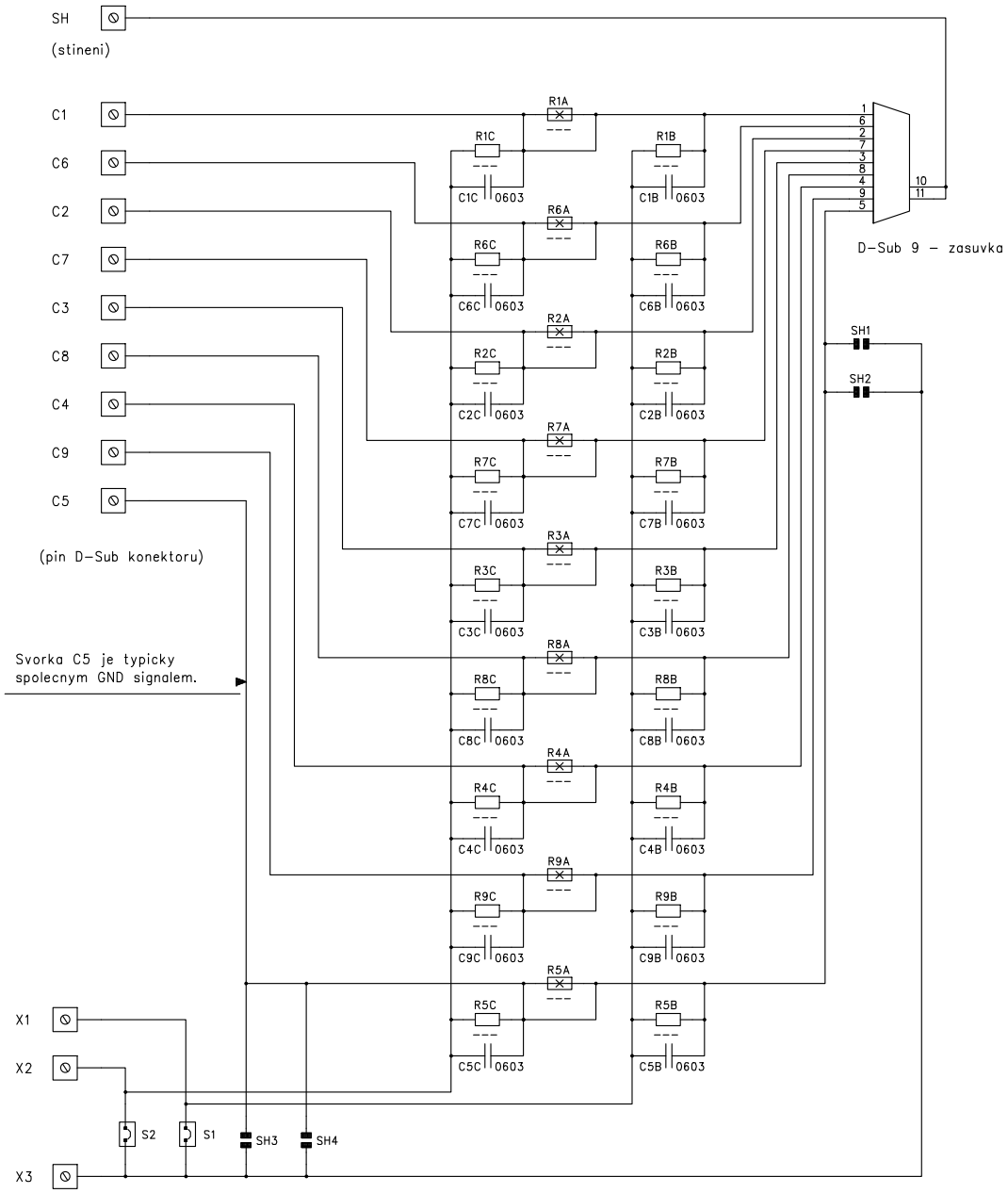

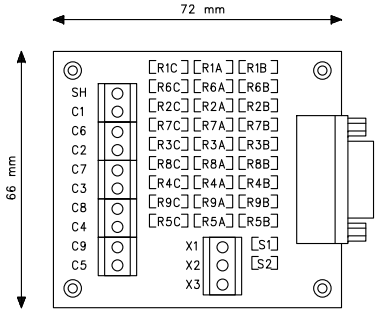

Volne pozice umoznuji realizovat delice, filtry, pull-up/pull-down impedance, apod.
RxA nejsou osazeny a obsahuji propojku na strane soucastek (lze prerusit).
RxB a RxC, resp. S1 a S2 nejsou osazeny.
Svorka X1 a propojka S1 umoznuji pripojit externi napeti na RxB,
Svorka X2 a propojka S2 umoznuji pripojit externi napeti na RxC.
Spoj C9 lze rozsirit propojenim s medenou vyplni (SMD propojky SH1-SH4 na strane spoju).

OPT-09 (svorkovnice)	
SHEET: 1 / 1	PCB: OPT109 v.4.0
DATE: 20.10.2015	(c) 2015 TEDIA